LEDS C4

05-9953-34-CL

V0

COSMOS Aplique

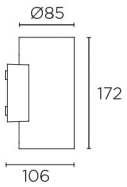

Descripción

Aplique de uso exterior para iluminar hacia arriba y hacia abajo

Incluye 2 reflectores. Apto para instalar en ambientes con atmósfera marina. Material estructura: Aluminio. Acabado estructura: Gris. Material difusor: Cristal. Acabado difusor: Transparente. Garantía: 5 Años.

Acabado
Gris
Transparente

Material
Aluminio
Cristal

IP55 IK06 15º 8

CARACTERÍSTICAS TÉCNICAS

Fuente de luz
Fuente de luz: LED CREE
Potencia (W): 10.5W
Consumo total (W): 11.8
Temperatura de color: Blanco cálido - 3000K
CRI: 80
Lumens reales: 912
Nº Leds: 2
Lm/W reales: 77
Vida útil: 60.000h L80B20
Bin / Grup: 30H
MacAdam steps: 2
UGR: 6.6
Riesgo fotobiológico: RG1

EQUIPO
Marca: EAGLERISE
Equipo incluido: Si, electrónico
Voltaje / Frecuencia: 100-240VAC/50-60Hz
Factor de potencia: 0.90

Luminaria
Seaside: Sí
Garantía: 5 Años

Logística
Eficiencia energética: LED A++
EAN: 8435381461942
Peso neto (Kg): 1.125
Peso en Kg (embalado): 1.314
Box: 235 x 120 x 100
Masterbox: 8

El acabado de la fotografía puede no coincidir con el de la referencia. Para identificar el real ver descripción del acabado.

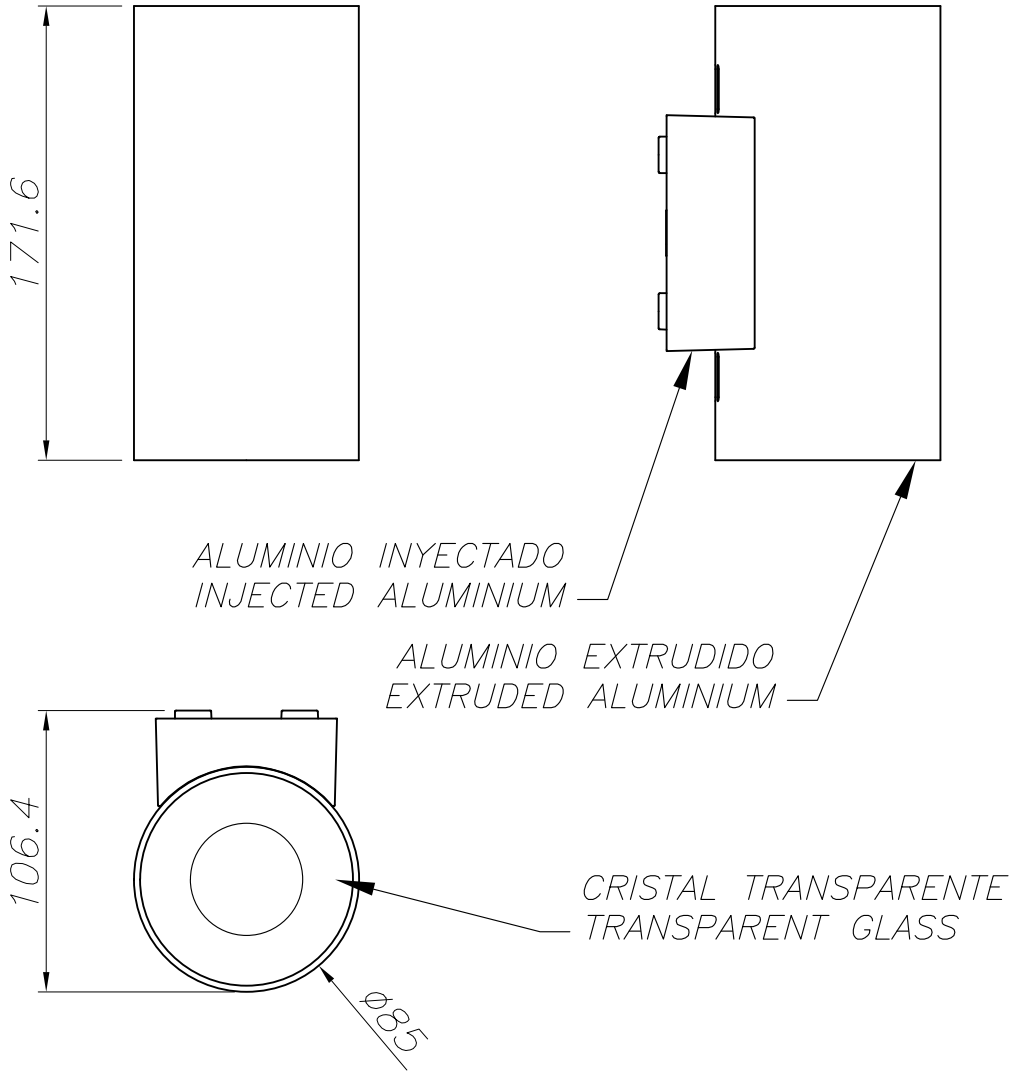

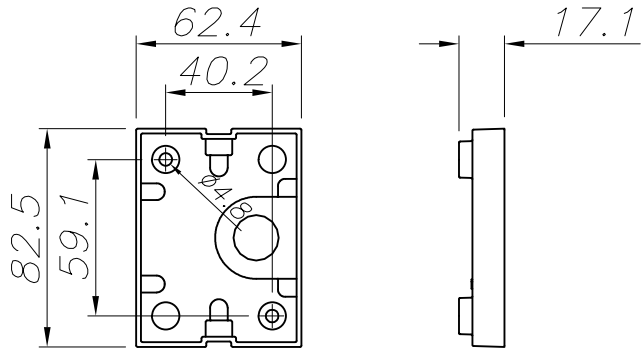

PLANTILLA DE INSTALACIÓN
INSTALLATION TEMPLATE

OUTDOOR

05-9953
05-9955
05-9957

①

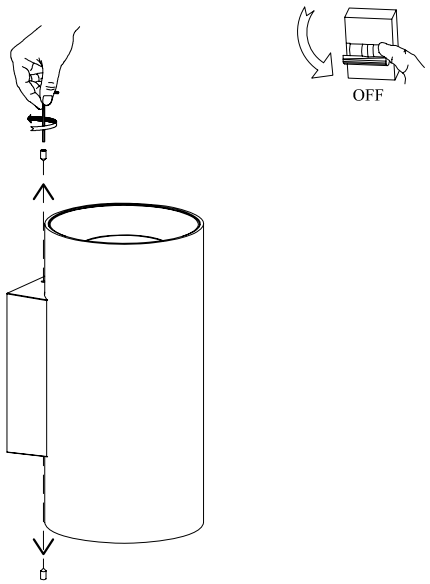

②

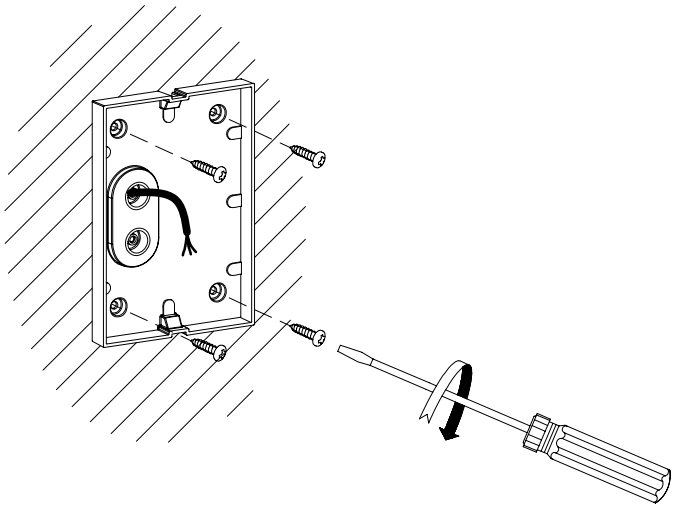

Option

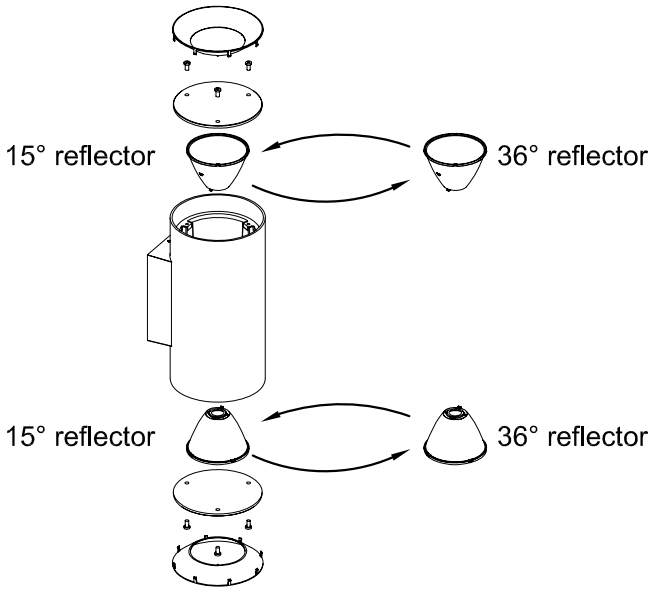

③

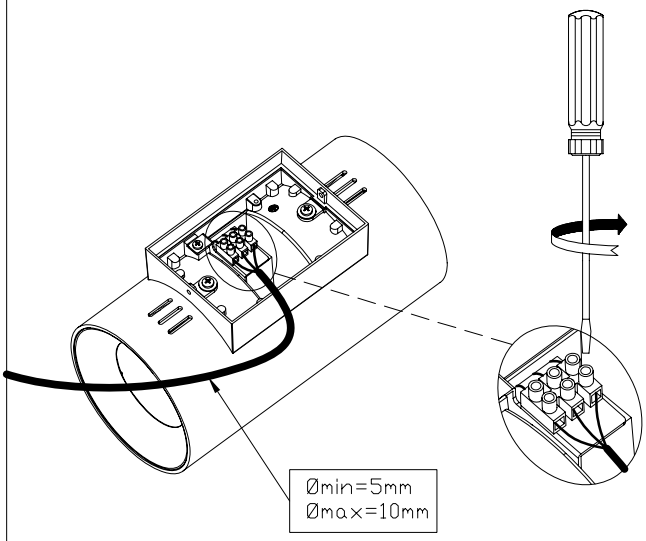

④

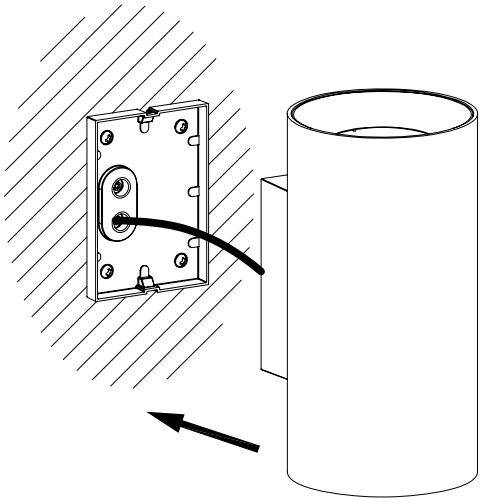

⑤

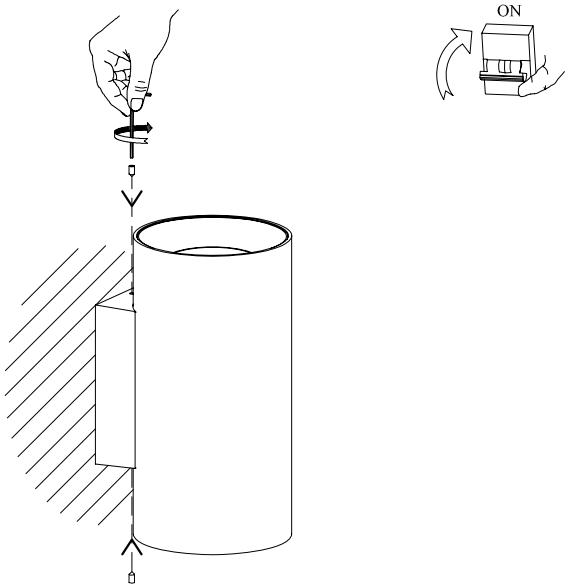

23-11-16